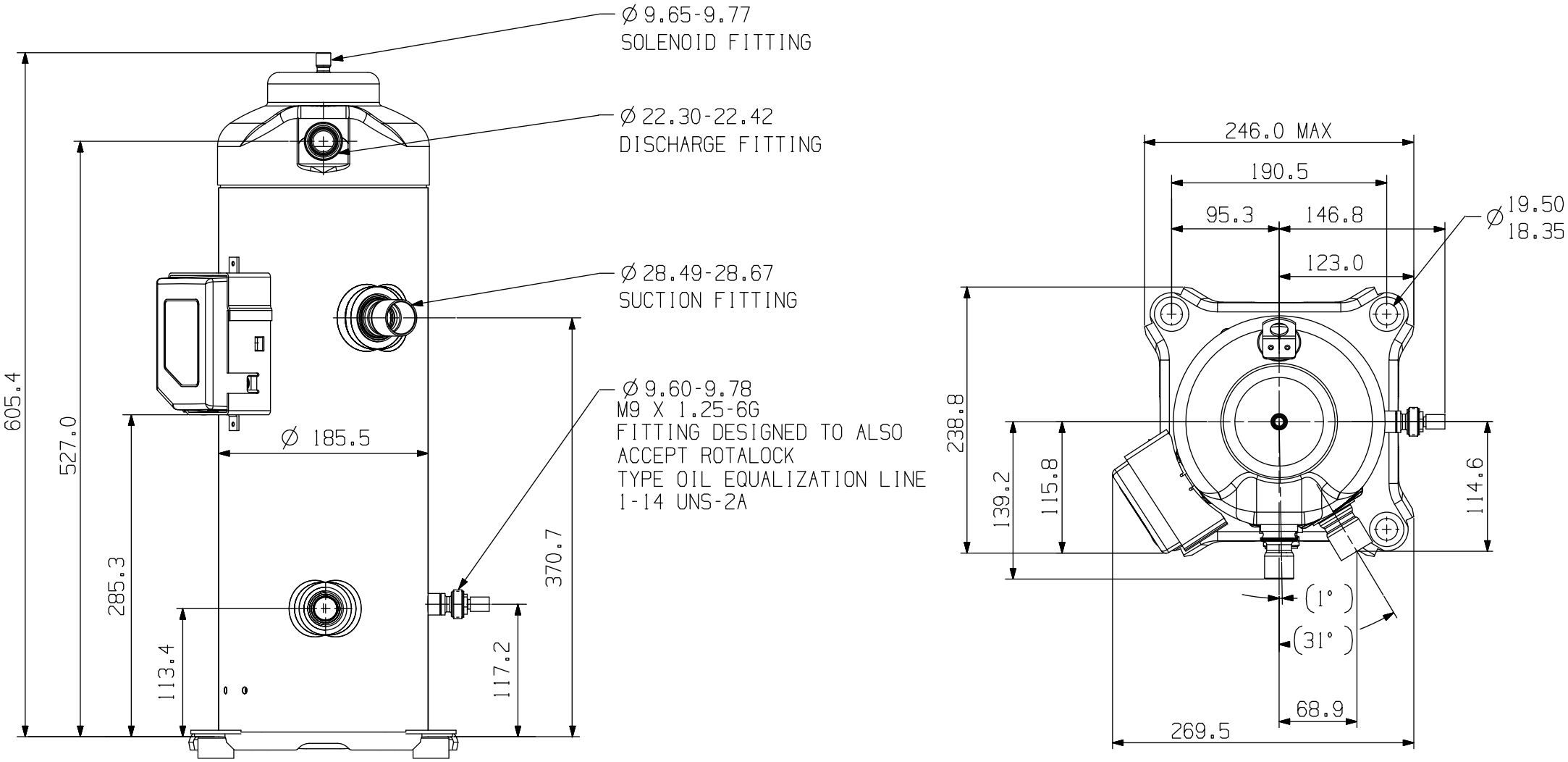# ZPD 104,122 KCE