ZP61K5E-TFD-522
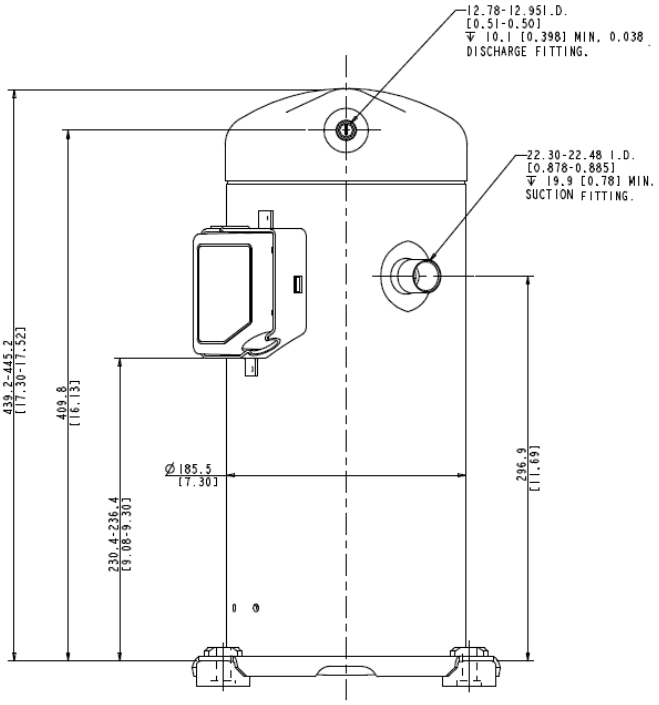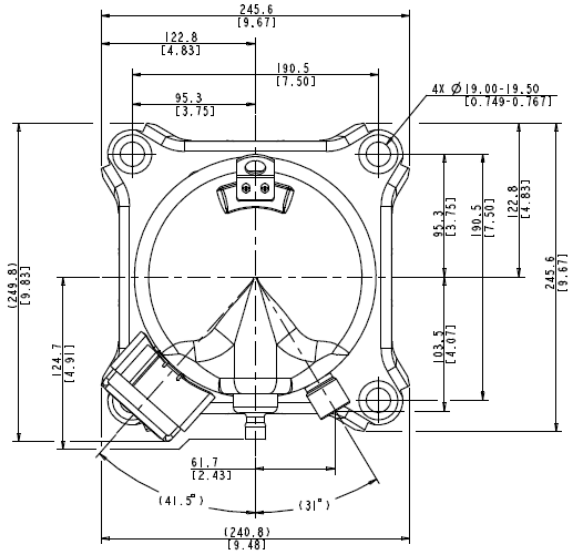
Размеры